Think ahead with **poultry people**

Palletiser 110

Système de palettisation automatique

Pour répondre à la demande d'une mécanisation accrue de la manutention automatisée des œufs, le Palletiser 110 est le dernier-né de la gamme Prinzen. La capacité et la fonctionnalité du palettiseur automatique correspondent parfaitement à la capacité d'emballage horaire de la gamme d'emballeuses Prinzen, à savoir, de 25 200 œufs (Prinzen 70) à 39 600 œufs (Speedpack 110).

Le palettiseur Prinzen 110 reçoit des piles de six plateaux d'un empileur automatique et les dépose sur une palette. Il peut traiter 40 000 œufs par heure sur des palettes, soit 110 caisses, en soulevant 4 piles de plateaux à chaque mouvement. Le palettiseur fonctionne de manière indépendante et peut être connecté à tout type d'emballeuse. Il présente une structure compacte, n'utilise que très peu d'espace au sol et s'intègre facilement dans n'importe quel aménagement de salle d'œufs.

Le palettiseur 110 de Prinzen réduit considérablement le travail fatigant de manipulation des piles de plateaux et facilite le travail quotidien de ramassage des œufs.

Caractéristiques

- Capacité de 40 000 œufs par heure (110 caisses)
- Convient aux plateaux en plastique / séparateurs / palettes (ECS)
- Stockage automatique de 20 séparateurs
- Disponible en version 5H (10 800 œufs) et 6H (12 960 œufs)
- Faible encombrement, s'intègre dans la plupart des salles d'œufs

Avantages

- Réduisez le temps et la main-d'œuvre de ramassage
- Améliorez le rendement et l'ergonomie des travailleurs
- Optimisez l'attention portée à l'inspection et à la qualité des œufs
- Convient aux emballeuses avec unité d'empilage, ainsi qu'aux machines de tiers.
- Retour sur investissement rapide

Palletiser 110

Système de palettisation automatique

Caractéristiques techniques

Capacité:	40 000 œufs par heure
Magasin (nombre de séparateurs):	20
Pièces et revêtements:	Acier inoxydable AISI304
Alimentation électrique:	400V-3Ph+N+PE 230V-3Ph+PE 230V-1Ph+N+PE 208..240V-2 Ph+PE
Consommation d'énergie:	1 kVA
Calibre de fusible minimal:	25 ampères par phase
Air:	Ne nécessite pas d'air comprimé
Poids:	550 kg (hors emballage)
Poids:	675 kg (emballé, palette comprise)

Dimensions (mm)

Hauteur d'installation minimale 5H:	2 770
Hauteur d'installation minimale 6H:	3 080
Largeur – perpendiculaire au tapis d'empilage:	2 810
Longueur – parallèle au tapis d'empilage:	2 380
Épaisseur minimale du sol, béton:	100
Déviation maximale de la planéité du sol:	< 10 mm par 1 000 mm
Dimensions de transport (longueur x largeur x height):	2,950 x 1,150 x 2,200

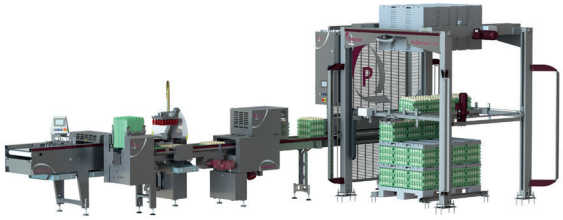

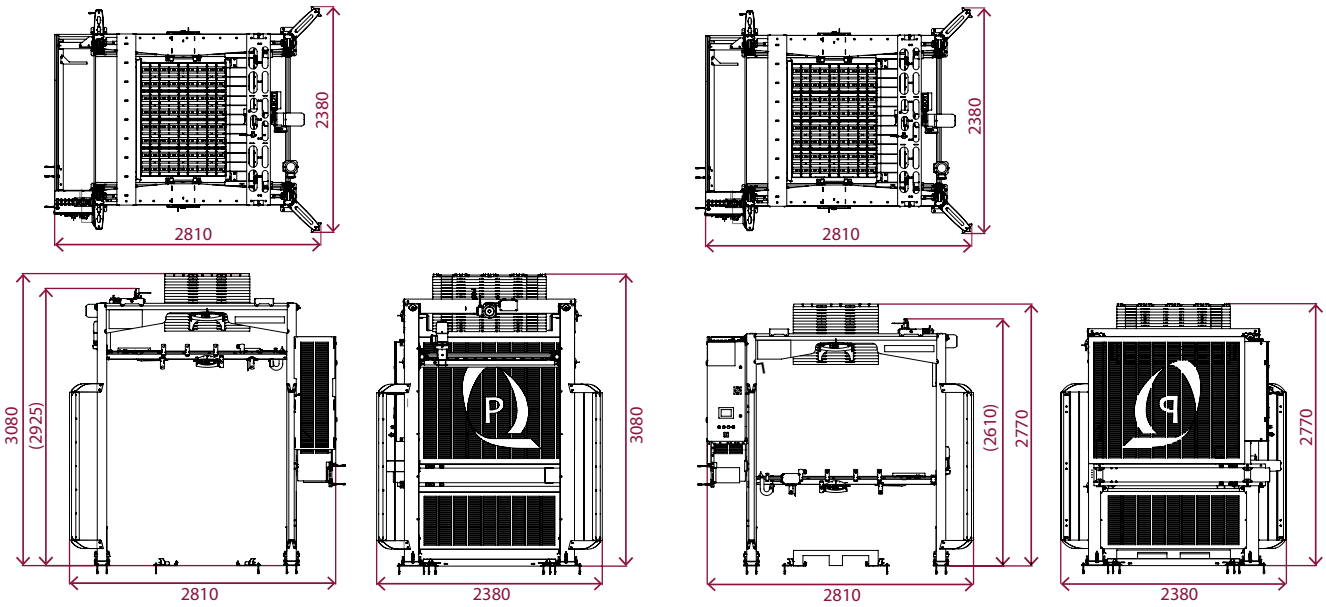

Palletiser 110 **6H**

Palletiser 110 **5H**

Prinzen

Prinzen, a Vencomatic Group company